FIMET

THE ART OF MEDICAL DESIGN

NEO City

Pour vous et vos patients

TEHTY SUOMESSA

MDR certified 2017/745



NEO City

Pour vous et vos patients

POURQUOI LE NEO CITY EST-IL UN CHOIX PERTINENT?

Le Neo City, élégant et intelligent, est le modèle le plus compact de la gamme NEO.
Neo City est une solution compacte sans crachoir, avec un pont d'instruments Continental ou Traditionnel, et un boîtier de connexion au sol pouvant être placé de manière flexible à l'avant ou sur le côté du fauteuil.

C'est pourquoi Neo City convient à des salles de soins de différentes tailles et s'adapte également à divers styles de travail.

MADE IN FINLAND

MDR certified 2017/745

Cette brochure comprend des fonctionnalités optionnelles disponibles moyennant un coût supplémentaire.

Hygiène

La pandémie actuelle a prouvé que l'hygiène n'a jamais été aussi essentielle, en particulier au sein d'un cabinet dentaire. Dans la dentisterie moderne, le crachoir n'a plus sa place lorsqu'il s'agit de réduire les risques de contamination croisée.

Efficacité

Gagnez du temps en réduisant le temps de nettoyage. La suppression du crachoir améliore l'ergonomie pour l'ensemble de l'équipe dentaire ainsi que pour les patients, en éliminant des composants et des mouvements inutiles.

Réduction des coûts

L'unité avec crachoir représente un investissement important lors de l'achat de nouveaux équipements. Supprimer le crachoir pourrait vous faire économiser environ 15 % du coût de votre équipement.

Durabilité MDR - Niveau de durabilité

Durable et certifié MDR, conçu pour résister aux exigences d'un cabinet occupé.



UN MINIMALISME AU SERVICE DE LA PERFORMANCE

Neo City réunit dans une seule unité de soins dentaires compacte un encombrement réduit, un design minimaliste et une grande flexibilité d'installation.

Conçu pour les cabinets modernes où l'optimisation de l'espace et l'efficacité du flux de travail sont essentielles, Neo City contribue à créer un environnement de soins plus épuré et plus ouvert, tout en simplifiant l'installation et en réduisant les besoins de maintenance. Son architecture sans crachoir et le positionnement adaptable du boîtier de raccordement au sol en font une solution idéale pour les cabinets à la recherche de flexibilité, de simplicité et d'efficacité à long terme.



INSTALLATION FLEXIBLE

Neo City s'intègre parfaitement aux concepts de cabinets modernes grâce à un boîtier d'installation entièrement dissimulé, pouvant être intégré au mobilier ou aux structures murales. Le positionnement flexible du boîtier de raccordement au sol permet à l'unité de s'adapter facilement à différentes configurations de pièces et à divers projets de rénovation, rendant l'installation simple même dans les espaces les plus compacts.

Grâce à ses nombreuses possibilités de positionnement, Neo City s'adapte aisément à différents agencements de cabinet et contribue à créer des environnements de soins plus ouverts, plus fonctionnels et plus efficaces.



UN ESPACE OUVERT. UN FLUX DE TRAVAIL OPTIMISÉ

Cette unité de soins dentaires compacte est conçue pour les cabinets modernes où chaque mètre carré compte. Son encombrement réduit permet de créer un environnement de soins plus ouvert et mieux organisé, facilitant les déplacements autour du fauteuil aussi bien pour les praticiens que pour les patients. Le résultat : un travail quotidien plus fluide, plus confortable et moins encombré.



UNE ARCHITECTURE MINIMALISTE

Neo City repose sur une philosophie minimaliste où chaque élément a une fonction précise. En tant qu'unité de soins dentaires compacte, son design sans crachoir élimine les composants superflus, créant un environnement de soins plus épuré et plus élégant, tout en simplifiant les opérations quotidiennes de nettoyage et de maintenance.

Avec moins d'éléments techniques visibles et une conception optimisée autour de l'efficacité du flux de travail, Neo City favorise une manière de travailler moderne, à la fois sereine, efficace et intuitive — tout l'essentiel, rien de superflu.



RÉDUCTION DE LA MAINTENANCE

L'unité de traitement dentaire sans crachoir réduit à la fois les coûts de service et le temps d'indisponibilité. Une unité dentaire sans crachoir comporte moins de tuyaux, de solénoïdes et de cartes PC, ce qui facilite l'installation et la maintenance.



RÉDUCTION DES COÛTS

L'unité avec crachoir représente un investissement important lors de l'achat de nouveaux équipements. Supprimer le crachoir pourrait vous faire économiser environ 15 % du coût de votre équipement.

Les économies réalisées sur le coût de l'équipement entraînent également des économies dans d'autres aspects, tels que les gobelets, les filtres, l'entretien et d'autres consommables.

L'absence de crachoir offre plus de flexibilité dans la conception du cabinet.

HYGIÈNE

Dans la dentisterie moderne, le crachoir n'a plus sa place lorsqu'il s'agit de réduire la contamination croisée.

Le système d'aspiration peut être soit monté sur le fauteuil, soit installé en option dans le cabinet.

La pandémie actuelle a prouvé que l'hygiène n'a jamais été aussi importante, en particulier au sein d'un cabinet dentaire.

Au lieu de cela, essayez de faire rincer le patient avec une seringue 3F or 3 fonctions et une aspiration haut volume de haute qualité depuis la position de traitement. Cela peut être fait aussi bien en travaillant à deux qu'à quatre mains.

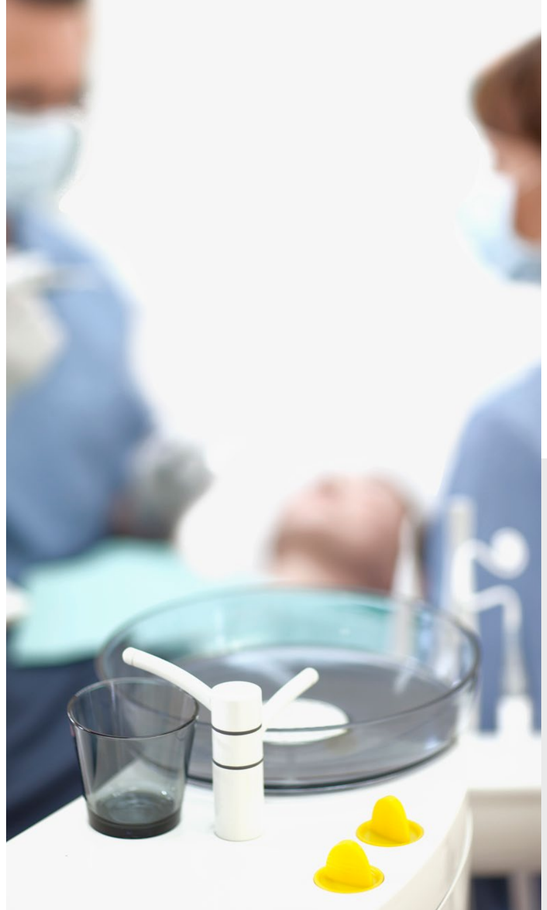

EFFICACITÉ

Gagnez du temps en réduisant le temps de nettoyage.

La suppression du crachoir améliore l'ergonomie pour toute l'équipe dentaire ainsi que pour les patients, en réduisant les composants et mouvements inutiles.





INNOVATION SOUS TOUS LES ANGLES

Des caractéristiques que vous allez adorer



L'ÉCRAN TACTILE REDÉFINIT LA MANIÈRE DONT VOUS UTILISEZ LES PRODUITS FIMET

Optimisez votre journée

Il a été conçu pour simplifier votre travail quotidien avec son interface utilisateur intuitive, claire et facile à utiliser. Les réglages spécifiques à l'utilisateur garantissent que l'unité semble faite sur mesure pour vous.

Gérez tout — les réglages du fauteuil, l'éclairage et les instruments — via l'écran tactile intuitif.

Le design simple et clair permet à votre équipe de passer moins de temps à manipuler les commandes et plus de temps à se concentrer sur ce qui compte vraiment : vos patients.

Raccourcis intégrés pour l'appareil à ultrasons NSK Varios 170.

Les réglages des pointes ainsi que les images des pointes sont enregistrés dans l'interface utilisateur comme préréglages. En saisissant le nom de la pointe, le réglage standard NSK correspondant est automatiquement appliqué.

Si davantage de puissance est nécessaire, il est possible de l'augmenter selon les besoins. L'interface permet également d'enregistrer quatre pointes différentes dans un menu de raccourcis, ce qui rend leur sélection très simple.





Enregistrez jusqu'à quatre préréglages différents du fauteuil pour améliorer votre ergonomie de travail. Lorsque vous utilisez des positions pré-personnalisées, votre position de travail est toujours optimale pour vous, à chaque fois.



Créez et enregistrez des réglages personnalisés pour chaque membre du personnel, des positions du fauteuil aux préférences des instruments. C'est comme avoir une clinique sur mesure à chaque fois.

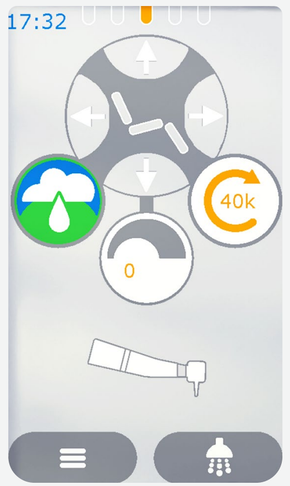

Des commandes d'instruments très intuitives et faciles à utiliser, conçues pour l'accessibilité, avec des indicateurs clairs aux couleurs vives.

ERGONOMIE QUI FONCTIONNE POUR VOUS

Rotation fluide du fauteuil et design inclusif

Le fauteuil tourne à 45° des deux côtés, permettant à l'espace de travail de s'adapter à différentes situations. Avec plus de place autour du fauteuil, l'accueil des patients avec chaises roulants et d'autres à mobilité réduite devient plus facile que jamais.



ERGONOMIE QUI FONCTIONNE POUR VOUS

Outils flexibles

Adaptez-vous rapidement entre les procédures à 2 mains et à 4 mains. Pas de stress, pas de retard — juste des transitions fluides.

Comme la console d'instruments et le support de la tablette sont placés au-dessus de la poitrine du patient, une véritable dentisterie à 4 mains peut être réalisée. Le bras peut être facilement déplacé du côté de l'assistant pour le nettoyage. Votre patient peut entrer et sortir du fauteuil même lorsque le bras et la console d'instruments sont déplacés du côté gauche.



ADAPTÉ À VOS BESOINS

Instruments non rétractables

Les bras d'instruments bien équilibrés et non rétractables sont des caractéristiques que vous apprécierez dans votre travail quotidien. Vous pouvez choisir les positions des instruments en fonction de vos préférences et habitudes de travail.

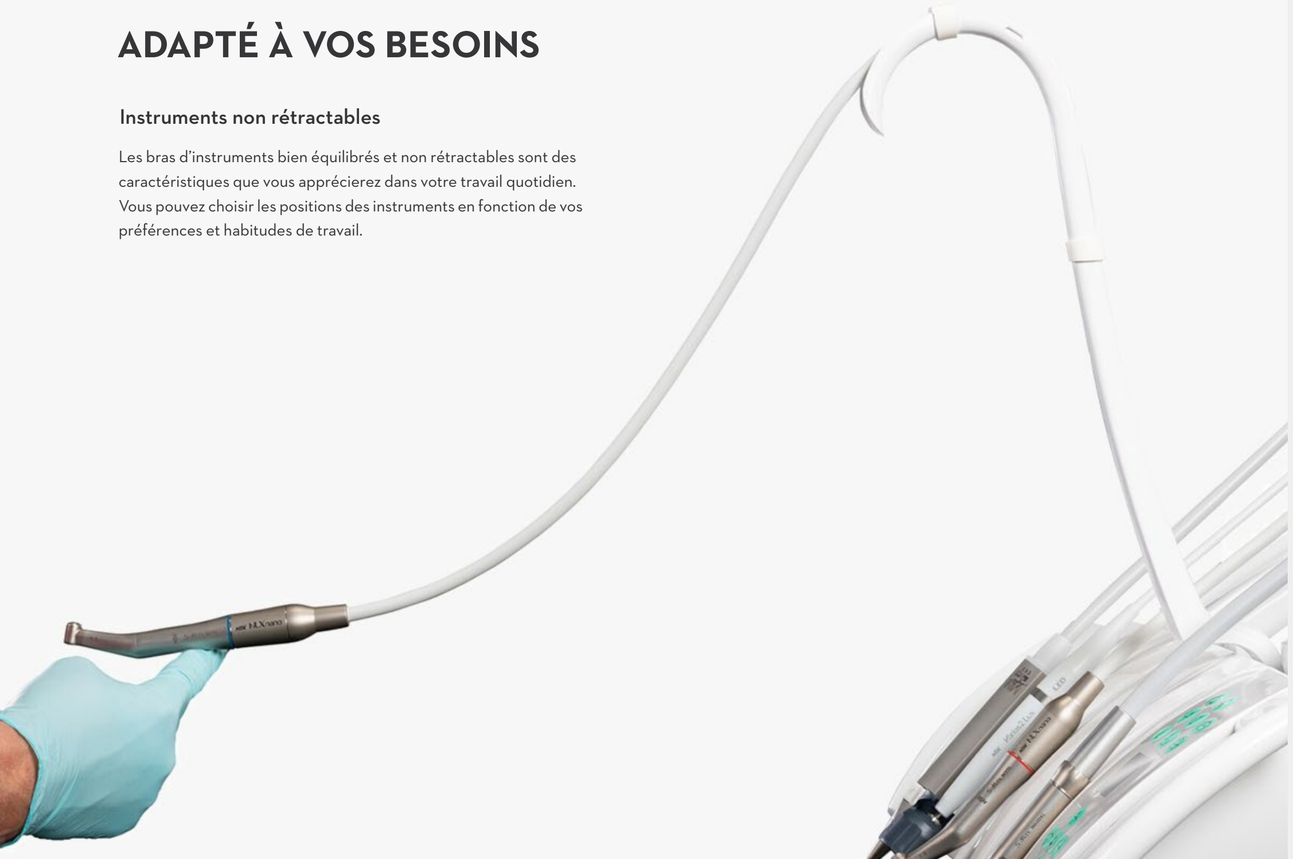

Capots d'hygiène amovibles

Le pont d'instruments, les plateaux et le bras d'aspiration sont tous équipés de houses amovibles pour assurer une bonne hygiène.



Pont d'instruments personnalisable

Gaucher ? Droitier ? Peu importe. Réorganisez les outils en quelques secondes pour s'adapter à n'importe quel membre de votre équipe



Pont d'instruments efficace

La console d'instruments est compacte et peut être équipée de jusqu'à cinq instruments selon vos besoins.

L'écran tactile est un accessoire optionnel qui peut être installé à gauche ou à droite du pont d'instruments.



LE FAUTEUIL DU PATIENT

Un patient détendu vous permet de vous concentrer pleinement sur le traitement. Un dossier fin permet à l'équipe soignante de se rapprocher du patient. Ce fauteuil ergonomique NEO City complète parfaitement l'ensemble. Différentes positions de travail peuvent être programmées individuellement pour plusieurs utilisateurs.

Le fauteuil offre une plage de mouvement exceptionnellement large de 450 à 950 mm, ce qui vous permet de travailler aussi bien assis que debout.

Les accoudoirs rotatifs permettent un accès facile au fauteuil. Ces accoudoirs hygiéniques sont amovibles.

Un coussin spécial est à la disposition des enfants.

Deux pédales à joystick pour les mouvements manuels et automatiques sont situées à la base du fauteuil. Le fauteuil peut également être controllé à partir du pont d'instruments et de la console de l'assistante.



DES OUTILS DE QUALITÉ

Étant donné que vous méritez les meilleurs outils possibles pour entreprendre les soins les plus délicats, nous ne vous proposons que des instruments présélectionnés chez des fabricants bien établis. Le choix vous appartient.

Micromoteurs

Tous nos micromoteurs électriques disposent d'un spray interne pour refroidissement et d'un éclairage. Ils sont compatibles avec tous les contre-angles et pièces à main ISO Type E et sont fabriqués par des fabricants européens et japonais bien connus.

Lorsque vous travaillez avec l'un des micromoteurs répertoriés sur l'unité Neo City , vous pouvez choisir parmi trois plages de vitesse, ce qui vous permet de sélectionner facilement la vitesse dont vous avez besoin.





KCL-LED COUPLAGE

COUPLAGE LED POUR KAVO MULTIFLEX

NSK, Japon

- Fixez le micromoteur NSK à votre système Kavo MultiFlex existant
- Température de couleur 6500K et luminance 32000 Lux
- Pression d'eau réglable



SERINGUES 6 ET 3 VOIES

SERINGUE DENTAIRE

Luzzani Dental, Italie

- Disponible en version coudée et droite
- Manchon en acier inoxydable

MIKROMOTEURS



MX2 PLUS

Bien Air Dental, Suisse

- Vitesse de rotation nominale min. 100 max. 40 000 tr / min
- Valeur nominale du couple 3,5 Ncm
- Poids 79 g



MC3 LED

Bien Air Dental, Suisse

- Vitesse de rotation nominale min. 200 max. 40 000 tr / min
- Valeur nominale du couple 2,8 Ncm
- Poids 100 g



MCX LED

Bien Air Dental, Suisse

- Vitesse de rotation nominale min. 1000 max. 40 000 tr / min
- Valeur nominale du couple 2,5 Ncm
- Poids 76 g

Moteur sans balais.



NBX LED

NSK, Japon

- Vitesse de rotation nominale min. 200 max. 40 000 tr / min
- Valeur nominale du couple 4 Ncm
- Poids 83 g
- Longueur 76 mm avec raccord pour tuyau

Corps extérieur en titane massif.

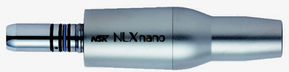

NLX NANO LED

NSK, Japon

- Vitesse de rotation nominale min. 2 000 max. 40 000 tr / min
- Valeur nominale du couple 3,4 Ncm
- Poids 61 g
- Longueur 68.8 mm

DÉTARTREURS À ULTRASONS ET AUTRES OUTILS



SATELEC MINI LED

LAMPE À PHOTOPOLYMÉRISER
ACTEON, FRANCE

- Puissance de sortie 1250mw/cm2 - 2000mw/cm2
- Le temps de durcissement est de 6 à 12 secondes pour 2 mm de tout composite



SATELEC SP4055

DÉTARTREUR À ULTRASONS
ACTEON, FRANCE

- Plage de fréquences 28 – 36 kHz
- Puissance Max. 9 W
- Livrés avec inserts 1,10P et 10X, embout de protection et une clé universelle



SATELEC NEWTRON LED

DÉTARTREUR À ULTRASONS
ACTEON, FRANCE

- Plage de fréquences 28 – 36 kHz
- Puissance Max. 12 W
- Livrés avec inserts 1,10P et 10X, boîtier de stérilisation et une clé universelle



MECTRON STARLIGHT +

LAMPE À PHOTOPOLYMÉRISER
MECTRON, ITALIE

- Puissance de sortie > 1400 mW/cm²
- Le temps de polymérisation pour les composites modernes est de 10 à 20 secondes



PIEZON NO PAIN LED

DÉTARTREUR À ULTRASONS
EMS, SUISSE

- Plage de fréquences 24 – 32 kHz
- Puissance Max. 8 W
- livrés avec inserts A, P et PS, un boîtier de stérilisation autoclave et 3 clés universelles de serrage

Fonction de réponse dynamique de la puissance, qui régule en permanence la puissance ultrasonique en fonction de la force appliquée.



VARIOS 170 LED

DÉTARTREUR À ULTRASONS
NSK, JAPON

- Plage de fréquences 28 – 32 kHz
- Puissance Max. 11 W
- Livrés avec inserts G4, G8 et G16, un boîtier de stérilisation autoclave et 3 clés universelles

Le moteur iPiezo garantit une puissance stable en s'ajustant automatiquement à la fréquence optimale, en fonction de la force appliquée sur l'insert.

COULEURS

Choisissez votre couleur favorite

Les revêtements ComFORT et XtraSOFT sans couture et faciles à nettoyer, sont proposés en nombreuses couleurs attrayantes. La surface de ce matériau est lisse et brillante, à revêtement doux pour la peau. Il est imperméable et peut être désinfecté. Le similicuir de la collection FIMET est conforme aux réglementations applicables de la directive européenne 93/42/CEE relative aux dispositifs médicaux et est biocompatible selon la norme EN ISO 10993.





Le revêtement UltraLUX présente un grain naturel classique avec une légère brillance qui apporte une touche de luxe et de raffinement. La mousse à mémoire de forme s'adapte parfaitement à la morphologie du patient et offre un confort agréable et relaxant.

Les spécifications et les couleurs de cette brochure peuvent différer du produit réel, et sont sujettes à modification sans préavis. Demandez à votre distributeur FIMET local des échantillons de couleur.

Rouge rubis
818



Orchidée
1900



Orchidée
802



Turquoise
263



Vert émeraude
824



Bleu royal
268



Bleu nuit
225



Anthracite
316



Chocolat brun
815



Noir
260



Bleu océan
819



Bleu métallique
2691



Forêt verte
4304



Graphite v2
5806







SCIALYTIQUES

Afin de soigner au mieux sous certaines conditions d'hygiène et de sécurité, les dentistes doivent travailler dans un lieu où la visibilité est totale. Le scialytique doit pouvoir minimiser au minimum l'ombre provenant des instruments et des obstacles naturels. Il doit également pouvoir illuminer d'une manière aussi proche que possible de la lumière du jour. Nous avons choisi pour vous un système d'éclairage professionnel avec la technologie LED avancée du principal fabricant spécialisé.

POLARIS COMPOSAFE

Polaris Composafe dispose du mode COMPOSAFE, qui élimine les longueurs d'onde responsables de la photopolymérisation prématurée. Cela facilite le travail avec les composites et les résines sans risque de pré-polymérisation.

Cela permet au dentiste de bénéficier d'un temps de travail plus long avec le matériau composite.

La lampe POLARIS COMPOSAFE est équipée d'un capteur de proximité, permettant d'allumer et d'éteindre la lampe ainsi que de passer d'un mode à l'autre.

GCOMM - POLARIS



La température de la couleur peut être de 4 200 à 6 000 K. Ceci permet d'ajuster la température de la couleur afin d'améliorer le contraste sur les tissus mous, augmentant la visibilité et la résolution.

Luminosité réglable de 8 000 à 50 000 lux.

Un capot avant facilement nettoyable protège les miroirs de la poussière et des dommages.

Un miroir en option et un filtre anti-polymérisation, peuvent être facilement ajoutés à votre scialytique Polaris.

FARO - EVA



Le niveau d'éclairage peut être ajusté de 3 000 à 50 000 Lux.

Grâce à son indice de rendu des couleurs (IRC) élevé de 97, les couleurs et les détails dans la bouche du patient sont parfaitement réalistes et fidèles à la réalité.

Le couvercle de protection FARO SCREEN en option, avec miroir pour patient, peut être monté ultérieurement sur la lampe.

TABOURETS ET CHAISES

Asseyez-vous bien et choisissez l'un des abourets ou l'une des chaises.



Classic



Dental



Pony





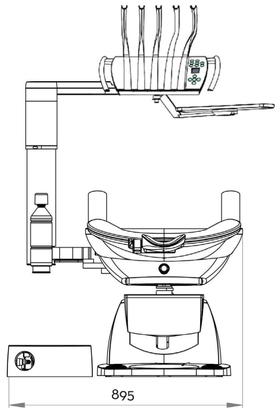

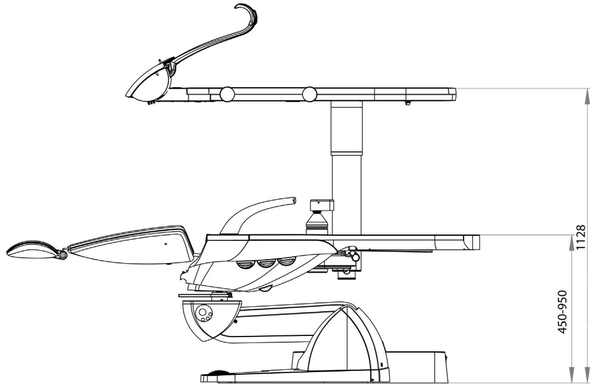

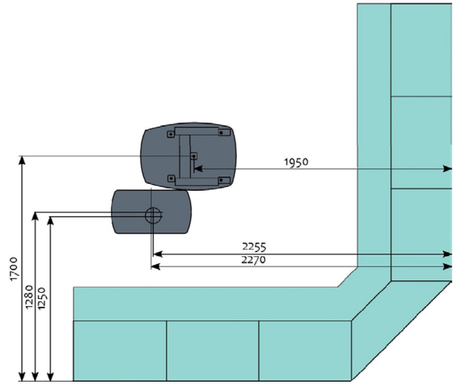

NEO City

Neo City redéfinit la flexibilité grâce à un design compact qui s'adapte parfaitement à votre flux de travail. C'est le choix intelligent pour les cabinets modernes où l'espace, l'efficacité et le style sont essentiels.

Pour plus d'informations, visitez **www.fimetfrance.fr** ou contactez un revendeur agréé.

CONCEPT DENTAIRE

SARL CONCEPT-DENTAIRE
ZAC des SABLONS
54670 CUSTINES
France

0033 3.83.24 03 02
contact @conceptdentaire.net
www.fimetfrance.fr

Le fauteuil dentaire Neo est certifié MDR, garantissant qu'il respecte les plus hauts standards de sécurité et de qualité. Cette certification assure à la fois votre tranquillité d'esprit et le bien-être de vos patients. Nous prenons la conformité très au sérieux, afin que vous puissiez être tranquille en sachant que votre équipement respecte les réglementations de l'industrie

Professional clothing shown made by Pastelli S.R.L. – www.pastelli.com.

03/2026